精豐興業
JINGFENG LTD.

串連的延伸
鋪出通往國際的通路
探索更多可能性

電線電纜最小彎曲半徑參考表

●參見IEC 60364-5-52 (國際電工委員會)

如何計算電纜最適用的「最小彎曲半徑」?

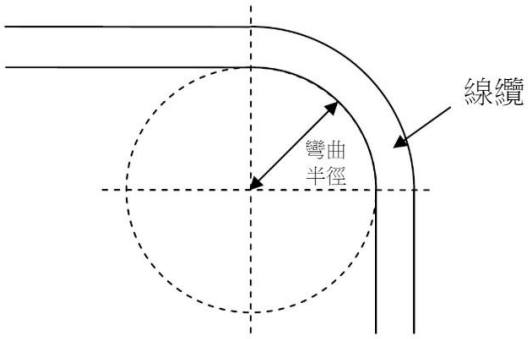

電纜的外徑(OD)、導體的素線徑(註一)是最直接影響彎曲半徑的因素。

註一：

素線徑：每芯中的最小銅導體，每根的直徑

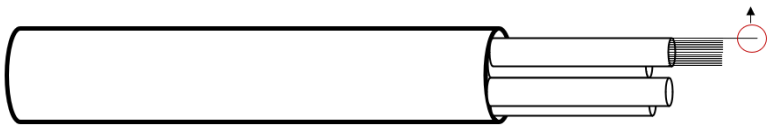

計算的公式為：最小彎曲半徑(R) = 線材外徑(OD)　x　下表中的倍數(N)

導體素線徑(mm)	0.26Φ	0.18Φ	0.12Φ	0.10Φ	0.08Φ	耐彎曲高柔性
撓曲安裝最小倍數(N)	20	15	12	10	7.5	6
固定安裝最小倍數(N)	4	4	4	4	4	4

計算範例：有一電纜「A」，使用環境是**有撓曲需求**，它的線材直徑**(OD)為：10mm**，素線徑為0.26**Φ**，則此A電纜的「最小彎曲半徑」為：10*20=200(mm), 若另有電纜「B」，使用環境是**有撓曲需求**，線材直徑：一樣為10mm，素線徑為0.08mm，則B電纜的「最小彎曲半徑」則為：10*7.5=75(mm)，各自「最小彎曲半徑」如下圖所示。

外徑10mm,素線徑0.26mm，電纜最小彎曲角度如下圖

A電纜

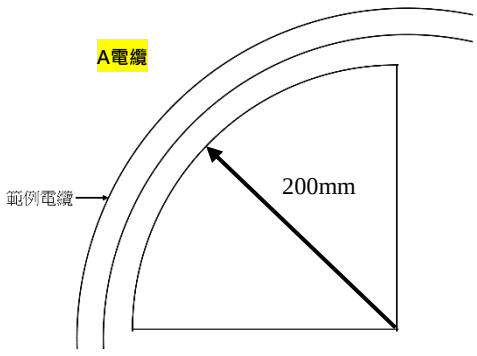

外徑10mm，素線徑0.08mm，電纜最小彎曲角度如下圖

B電纜

